СТАНКОЗАВОД САСТА

Сасовский СТАНКОСТРОИТЕЛЬ

Март 2020
Издаётся с июня 1984 года

ПЛАНЫ НА БУДУЩЕЕ

Подходит к концу первый квартал 2020 года. И самое время подвести итоги 2019 года. Это был непростой год, но, в целом, предприятие сработало с положительным результатом.

Вот основные показатели работы за 2019 год:

- Выручка от реализации продукции составила 1 110 млн. рублей, что по отношению к 2018 году составило 135%.
- Произведено и отгружено станков в 2019 году – 79 единиц, в том числе, станков с ЧПУ – 64 единицы.
- В денежном выражении выпущено продукции больше по сравнению с 2018 годом.
- Отчисления по налогам в 2019 году во все уровни бюджета составили 140 млн. рублей.
- Заключено 122 контракта на поставку металлорежущего оборудования и запчастей.

В 2020 году нашему коллективу предстоит не только закрепить достигнутые результаты, но увеличить все показатели. Задачи поставлены конкретные. И от их выполнения зависит рост производства, и, в конечном итоге, рост заработной платы каждого из нас.

Продолжение технологической модернизации производства и внедрение новых технологий.

Для этого приобретено новое оборудование – токарные обрабатывающие центры МТ-52 и МТ-65 для внедрения на УОМД. Мы осуществили технологическую подготовку для запуска станков и внедрили их в производство, что позволит снизить затраты на изготовление деталей.

Также приобретено два станка для внедрения на УОКД. Продольно-фрезерный станок РС4226 даст возможность разгрузить «Micromat». Запуск в работу продольно-шлифовального станка SZ-7,5 м позволит проводить качественную обработку станин с направляющими скольжения с РМЦ от 3000 мм.

Участие в нацпроекте «Повышение производительности труда и поддержка занятости».

Что дает нам участие в этом проекте?

- Возможность проведения обучения, повышения квалификации и профессиональной переподготовки сотрудников предприятия на компенсационной основе, то есть инвестиции в обучение и повышение квалификации персонала будут возмещены по окончании обучения Министерством труда и соцзащиты. Запланировано обучение порядка 50 сотрудников отделов, служб и производственных участков «Састы» на общую сумму более 1 млн. рублей.
- Реализация совместного проекта с Региональным центром компетенций, направленного на повышение производительности труда с применением инструментов бережливого производства.
- При поддержке Министерства экономического развития возможно повышение квалификации топ-менеджмента компании по программе «Лидеры производительности».

Реализация проекта автоматизации завода на базе программного продукта 1С:ERP.

Проект включает два блока:

- Конструкторско-технологическая подготовка производства на базе программных продуктов компании «Аскон».
- Система календарного планирования производства и учета на базе 1С:ERP.

Данная система позволяет более качественно планировать производство и закупки, а также наладить прозрачный учет выпускаемой продукции.

Виктор Иванович Шаталов,
генеральный директор
станкостроительного завода «Саста»

С 2019 года в линейку наших станков добавлено два новых изделия.

Это модифицированный станок **CA500/600 FLEX** и совершенно новый по конструкции многофункциональный токарный обрабатывающий центр станок **CA1350** с проходным суппортом.

12 марта на Дне открытых дверей данное оборудование было продемонстрировано заказчикам. Выпуск таких станков позволяет повысить конкурентоспособность нашего предприятия.

Создание на участке сборки сервисной службы, которая будет выполнять работы по подготовке станков к сдаче заказчику, проведению ПНР и сервисного обслуживания на площадях заказчика.

Вот те задачи, к решению которых мы должны подойти со всей ответственностью. И руководитель каждого подразделения должен донести до своих работников, что честное и ответственное отношение к своему делу, это вклад в решение общих задач.

ИТОГИ I КВАРТАЛА. АКТУАЛЬНЫЕ ВОПРОСЫ ОТЕЧЕСТВЕННОГО СТАНКОСТРОЕНИЯ

Юрий Владимирович Чуркин,
финансовый директор
АО «Балтийская Промышленная Компания»

Уважаемые коллеги!

К завершению подходит I квартал. Традиционно, это самый сложный квартал в году: страна отдыхает, станки продаются тяжело. Есть и особенность оборонных предприятий, которые в это время формируют и согласовывают бюджеты года.

Несмотря на «низкий сезон», для «Састы» начало года наполнено событиями. И среди них очень важные и знаковые.

Первое – заключен договор с Эквадором на поставку двух трубонарезных станков CA983.

Это повторная продажа, которая свидетельствует о том, что наши станки соответствуют ожиданиям иностранных заказчиков. Мы будем продолжать прорабатывать нишу трубонарезного оборудования для экспортных поставок.

Второе – в сборке находится новый станок, олицетворяющий гибкий подход к управлению, – CA500 FLEX.

Его основная идея в том, что установленная система управления позволяет работать оператору, как на универсальном станке. При этом возможно быстрое переключение на режим полноценной системы ЧПУ. Это позволяет оператору оптимизировать свой труд и повысить эффективность при производстве повторяемых изделий.

Забегая немного вперед, хочу сказать, что этот станок привлек внимание многих заказчиков на Дне открытых дверей. Создавая станок, мы, как производитель, стали немного ближе к заказчику: учли потребности и запросы, высказываемые ранее, но не реализованные в стандартной линейке станков.

Третье – завершена крупноузловая сборка многосуппортного токарного обрабатывающего центра CA1350 для комплексной обработки длинномерных деталей.

Для «Састы» это очень важный проект – закрепление статуса предприятия, способного изготавливать тяжелые станки по индивидуальному заказу. Примечательно, что этот станок собирался на основании существующих технологий, то есть предприятием фактически был использован имеющийся профессиональный опыт. Но в итоге был получен новый продукт, востребованный и оцененный на рынке. Мы связываем определенные надежды с данным проектом: в Российской Федерации отсутствуют предприятия, способные выпускать тяжелые токарные станки. В свою очередь, специфическое оборудование, разрабатываемое под технические требования заказчика, во всем мире стоит очень дорого. Нам нужно в год 3-4 подобных проекта, для того, чтобы «поддержать» серийное производство финансово, и развиваться в технологическом смысле.

Четвертое – 12 марта состоялся День открытых дверей станкостроительного завода «Саста».

Обращает внимание рост интереса со стороны машиностроительных предприятий к заводу. Еще год назад на аналогичном мероприятии количество посетителей было в два раза меньше. Директорам, главным специалистам и инженерам предприятий были представлены последние достижения нашего завода: новое технологическое оборудование, печь термообработки, плавильная печь и многое другое. Мероприятие прошло в теплой дружеской атмосфере, без эксцессов, несмотря на отключение света в самом разгаре круглого стола.

Пятое – «Састой», совместно с «Балтийской Промышленной Компанией», «Станкином», «Политехом», станкопроизводителями и профильными общественными организациями подготовлен проект внесения изменений в ПП РФ №719 «Постановление Правительства РФ от 17 июля 2015 г. N 719 «О подтверждении производства промышленной продукции на территории Российской Федерации». Это основной документ, определяющий приоритет отечественных производителей при поставках продукции на предприятия ВПК и госкорпорации. К сожалению, в существующей редакции, постановление очень трудоемкое к исполнению, содержит много неточностей. Наша рабочая группа предложила новую редакцию этого эпохального, с точки зрения современного станкостроения, документа. В нем реализовано видение со стороны производителей.

Вопрос жизнеспособности отечественных предприятий по производству станков становится все острее с каждым годом. Национальный рынок падает – федеральные программы техперевооружения практически завершены, госзаказ сокращается. Темпы роста промышленного производства минимальны, что напрямую сдерживает отечественное станкостроение.

Так, по данным Ассоциации «Станкоинструмент», производство станков в 2019 году упало на 7%.

В структуре потребления промышленной продукции основную роль играют предприятия ВПК. В основе спроса лежат потребности военно-промышленного комплекса – более 80%.

Лидер машиностроения и, одновременно, главный потребитель станочной продукции – госкорпорация «Ростех». Первая тройка машиностроителей с наибольшим объемом производства – госкорпорации с высоким объемом военной продукции. Однако, по итогам 2019 года, можно сказать, что рост темп производства к прошлому году у этих компаний незначителен и составляет менее 3%.

Косвенно темпы обновления средств производства можно отследить по макроэкономическим показателям нашей страны. По статистике, уровень инвестирования в Российской Федерации стоит на одном уровне Евросоюзом – показатель отношения инвестиций в основной капитал к внутреннему валовому продукту. Казалось бы – неплохо. Однако среднемировой показатель – 25,3%. Страны низкого экономического эшелона массировано, более высокими темпами, вкладываются в формирование капитала. Создаются новые очаги экономической силы. Кстати сказать, именно 25% ВВП – уровень инвестиций, определенный российским президентом в майских указах 2012 года.

Схожая ситуация сложилась и в части ожидаемого технологического прорыва. Лидер отечественных инноваций – «ОАК» (это, в первую очередь, проекты самолетов пятого поколения: истребитель СУ-57; военно-транспортный ИЛ276; гражданский МС-21) расходуют на инновации порядка 70 млн. долларов или 1,13% годового оборота. «ОСК» тратит порядка 10 млн. долларов или 0,2% годового оборота. В то время как Фольксваген АГ на аналогичные цели направляет 5,7% своей годовой выручки, что составляет 15,8 млрд. долларов. Масштабы инноваций несопоставимы.

Данные по 2017 не менее красноречивы: Россия, находясь на 7 позиции, генерирует 36,9 тыс. единиц патентов. Лидеры – кратно, в десятки раз, больше.

Таким образом, в Российской Федерации не стоит ожидать всплеска потребности в новых станках. А значит, надо работать с существующими заказчиками – бороться за каждую продажу и производить станки с постоянным улучшением эксплуатационных характеристик.

ВНЕДРЕНИЕ СОВРЕМЕННЫХ СИСТЕМ КОНТРОЛЯ И УПРАВЛЕНИЯ ПРОИЗВОДСТВЕННЫМ ЦИКЛОМ: ОПЫТ И ПРИМЕРЫ ВНЕДРЕНИЯ

Антон Александрович Ушаков,
технический директор
станкостроительного завода «Саста»

Большинство отечественных производственных предприятий прошли начальный период информатизации. В финансовых отделах работают бухгалтерские программы, в конструкторских и технологических – CAD/CAM/CAE или PDM.

Начинается вторая фаза, когда рост потребностей бизнеса, осознание ценности информации, как экономического ресурса, позволяют осуществить переход от автоматизации проектирования к управлению информацией об изделии на протяжении всего его жизненного цикла.

Немного расскажу о том, в каких системах сейчас работают отделы:

1. Конструкторский отдел.

На рис. 1 изображена программа «Компас», производства отечественной компании Аскон. Это средство **конструкторского** проектирования, в нем возможно моделирование как 2х-мерных, так и 3х-мерных моделей. Работе с этой программой инженер-конструктор уделяет большую часть рабочего времени. «Компас» относится к категории **CAD**-систем (системы автоматизированного проектирования). Переход на ПО «Компас» совершен в рамках задач управления производственным циклом (Рис. 1).

Другим средством, которым пользуется инженер-конструктор, является система инженерного анализа: для расчетов нагрузок, определения центров тяжести, баланса узлов и т.п. Эти системы относятся к категории **CAE**-систем (системы инженерного анализа) (Рис. 2).

2. Технологический отдел.

На рис. 3 изображена программа «ADEM», производства одноименной отечественной компании. Это средство **технологической** подготовки производства. Эта программа служит для преобразования траектории движения инструмента в управляющую программу для ЧПУ. «ADEM» относится к категории **CAM**-систем (модуль подготовки управляющих программ) (Рис. 3).

3. Планово-диспетчерский отдел

Для того, чтобы хранить полный состав изделия, существует общая «база данных» для всей информации об изделии, в которой хранятся чертежи, маршрутные карты и другие документы. На рис. 4 приведен пример такой системы от компании 1С. Эти системы относятся к категории PDM-систем (системы управления данными об изделии) (Рис. 4).

Следующей стадией в информатизации производства является управление информацией об изделии на протяжении всего жизненного цикла, то есть реализация концепции PLM, а также замена учетно-складских приложений на полноценную ERP-систему.

Однако автоматизация управления инженерной информацией будет не полноценной, если автоматизируемая система создается только в рамках инженерных служб подготовки производства. По настоящему ценной инженерная информация становится тогда, когда она в полной мере используется для управления предприятием в целом. Для этого система управления инженерной информацией должна существовать в одном информационном пространстве с ERP-системой. Для реализации единого информационного пространства нужно сделать следующий шаг и объединить PLM (т. е. связку CAD/CAM/CAE – PDM) с ERP, так как последняя создает и потребляет значительную часть информации об изделиях.

ERP-система (Enterprise Resource Planning) – система планирования ресурсов

- Управление ресурсами предприятия;
- Сведение всех операций и бизнес-процессов в единую базу для получения в реальном времени сбалансированных планов;
- Применяется в компаниях с функциональной или территориальной разобщённостью.

MES-система (Manufacturing Execution System) – система управления производственными процессами

- Управление производственными процессами в реальном времени;
- Решает основные задачи: отслеживание производственных мощностей, сбор информации, связанной с производством (от датчиков, от оборудования, от персонала).

В рамках задач управления производственным циклом сейчас идет внедрение нового ПО «Лоцман». Эта система позволит управлять структурой и конфигурацией изделий, позволит осуществлять календарное планирование проектами и будет обладать сквозной интеграцией с другими системами (CAD, CAM, CAE, PDM) (Рис. 5).

Для решения задач управления производственным циклом и прозрачности процесса производства на нашем заводе внедряется ERP-система (система планирования ресурсов предприятия) на базе ПО 1С.

Объединить PLM с ERP – непростая задача. Системы PLM и ERP предназначены для решения разных задач и производят их традиционно разные разработчики. Первые (PLM) сфокусированы на создании информации об изделии и процессах его изготовления, а вторые (ERP) – на управлении бизнес-процессами, такими как планирование производства, снабжение, ведение складского хозяйства, сбыт, учет издержек и т.д. При этом PLM-системы, в основном, имеют дело с неструктурированными данными (эскизами, чертежами, моделями) и предназначены для предоставления информации о связях изделия в различных узлах. А ERP-системы работают со структурированными данными и оптимизированы для управления этапами.

При внедрении ERP-системы будут достигнуты следующие цели:

- Процесс производства станет более прозрачным и управляемым.
- Сократятся сроки выпуска новых изделий.
- Повысится эффективность производства от сокращения сроков проектирования и подготовки производства.
- Снизятся затраты и себестоимости продукции.
- Произойдет объединение работы всех основных служб предприятия: производства, службы логистики, отдела контроля качества, отдела продаж, отделов главного конструктора и главного технолога.

Внедрение ERP-системы – сложная и комплексная задача, для реализации которой требуется много человеческих и временных ресурсов. Однако внедрение и дальнейшая работа в этой системе, нашему позволит нашему заводу быть конкурентоспособным в быстроразвивающемся мире.

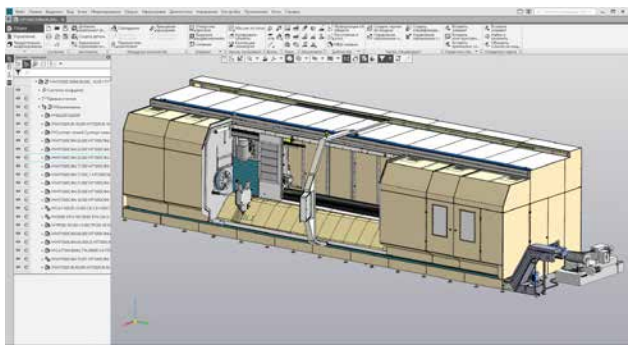

Рис. 1. 3D-модель станка НТ1000 в ПО «Компас»

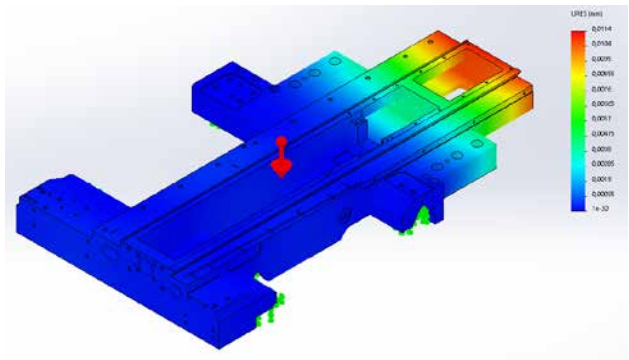

Рис. 2. Расчет на прочность каретки станка

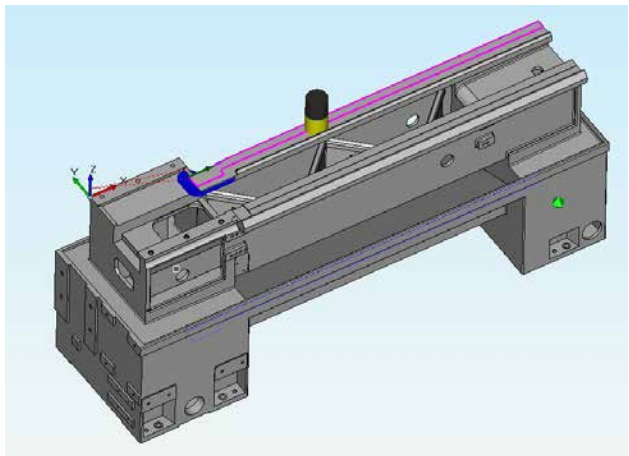

Рис. 3. Отображение траектории обработки станины CA500 Flex в ПО «ADEM»

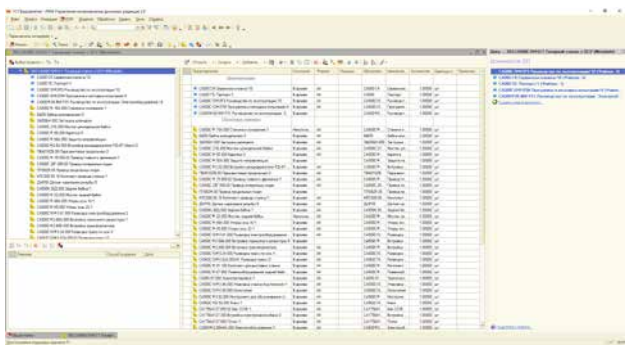

Рис. 4. Фрагмент состава изделия станка CA500C10Ф2

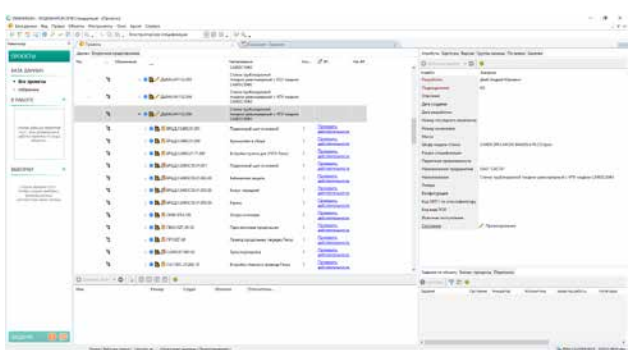

Рис. 5. Фрагмент состава изделия станка CA983C30Ф3

СТАНКОСТРОИТЕЛЬНЫЙ ЗАВОД «САСТА» ПРОВЕЛ ДЕНЬ ОТКРЫТЫХ ДВЕРЕЙ

В мероприятии приняли участие:

- Руководители ведущих машиностроительных предприятий России;
- Представители Правительства Рязанской области;
- Представители Союза промышленников и предпринимателей;
- Представители Ассоциации цифровых инноваций в машиностроении;
- Представители госкорпораций: «Росатом», «Роскосмос», «Ростех», «ОСК»;
- Представители Санкт-Петербургского политехнического университета Петра Великого.

В рамках демонстрации производственных возможностей завода гостям было презентовано новое высокотехнологичное оборудование:

- Тяжелый многосуппортной токарный обрабатывающий центр СА1350С100Ф4П для комплексной обработки длинномерных деталей;
- Универсальный высокотехнологичный токарный станок СА500Ф2 Flex с оперативной системой управления «для всех».

Шаталов Виктор Иванович, генеральный директор станкостроительного завода «Саста», в своем приветственном слове, поблагодарил гостей завода, приехавших в г. Сасово Рязанской области со всей России, и выразил надежду на долговременное плодотворное сотрудничество. В своей речи Виктор Иванович доложил о результатах масштабной модернизации завода, ведущейся с конца 2017 года. В рамках обхода гостям было продемонстрировано новое оборудование: токарные обрабатывающие центры, продольно-фрезерный и портально-шлифовальный станки.

Фролов Вадим Вячеславович, начальник Управления промышленной политики и инновационного развития Министерства промышленности и экономического развития Рязанской области, отметил первую позицию «Састы» среди промышленных предприятий региона, обозначил участие станкозавода в национальных проектах, осуществляемых Правительством области.

Лобин Михаил Александрович, первый вице-президент Союза Промышленников и Предпринимателей Санкт-Петербурга, отметил важность подобных мероприятий, когда промышленники всей страны собираются вместе для обсуждения насущных потребностей и решения своих задач.

Чуркин Юрий Владимирович, финансовый директор АО «Балтийская Промышленная Компания», в своем докладе затронул тему состояния станкостроительной отрасли в Российской Федерации, а также актуальные вопросы и проблемы импортозамещения станочной продукции, отметив важность совместной работы «производителей» и «потребителей» в данном направлении. До участников круглого стола были доведены результаты и рекомендации по изменениям ПП РФ №719, которые предлагает рабочая группа промышленных предприятий, созданная в начале 2020 года. Всем гостям Дня открытых дверей поступило предложение присоединиться к данной рабочей группе.

Диаб Андрей Юрьевич, главный конструктор станкостроительного завода «Саста», провел презентацию нового оборудования рассказал всем собравшимся о новой линейке тяжелых многосуппортных токарных центров, разработанных конструкторским центром ОАО «Саста».

Тему подолжил **Макаров Максим Вениаминович**, директор по продажам станкостроительного завода «Саста», с докладом про направления развития производственной линейки и технологических решений станкозавода «Саста».

О внедрении корпоративной информационной системы, которая значительно повысит производственные показатели завода рассказал **Ушаков Антон Александрович**, технический директор станкостроительного завода «Саста». Внедрение данных современных систем контроля и управления производственным циклом позволит эффективно управлять стоимостью продукции, а также повысить качество и надежность выпускаемого оборудования.

Каледин Дмитрий Евгеньевич, директор по продажам АО «Балтийская Промышленная Компания» сделал обзорный доклад о рынке современного металлообрабатывающего оборудования: преимуществах, новинках и перспективах.

А **Гончаров Иван Сергеевич**, научный сотрудник лаборатории «Функциональные материалы» Санкт-Петербургского политехнического Университета Петра Великого поделился с гостями инновационными изысканиями и практическими достижениями ВУЗа в рамках работы с индустриальными партнерами.

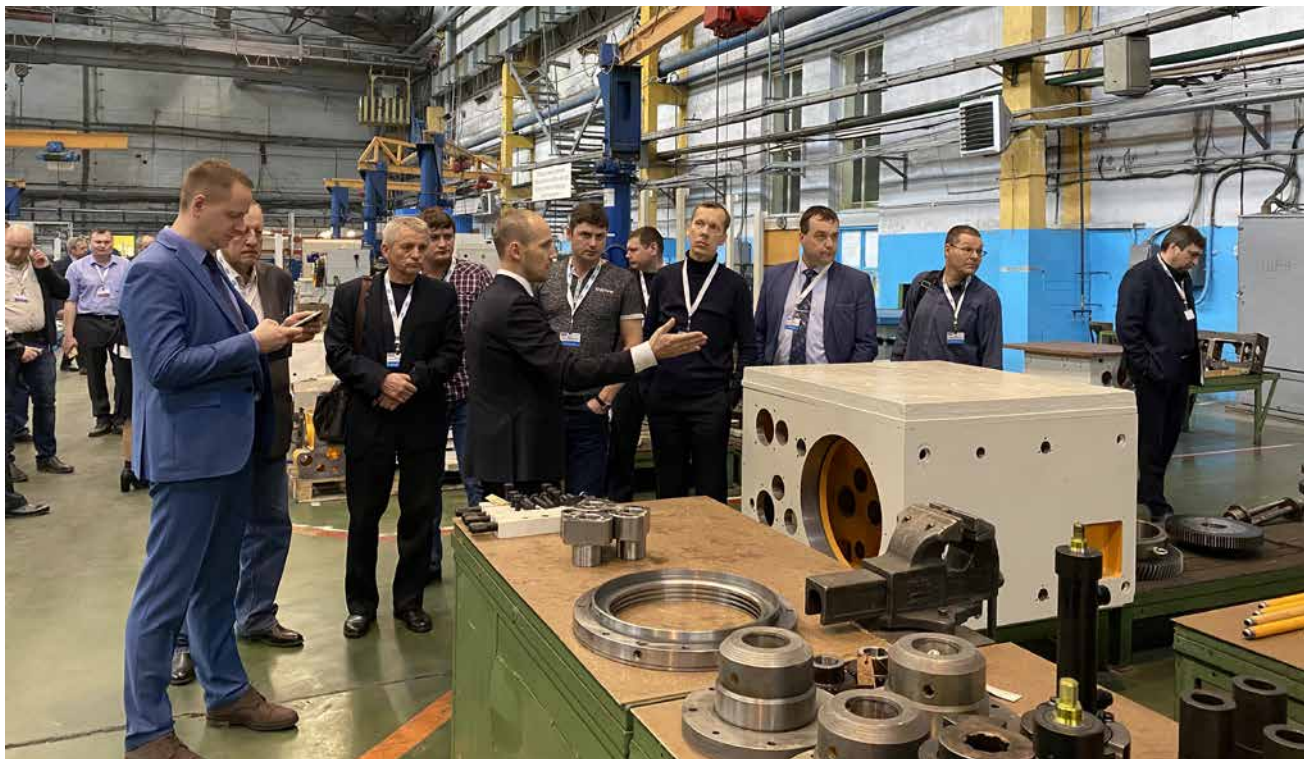

ПРОФЕССИЯ «ИНЖЕНЕР-ТЕХНОЛОГ»

Евгений Николаевич Кузовкин,
главный технолог
станкостроительного завода «Саста»

Во второй половине XX века началось бурное развитие различных отраслей и направлений промышленности, которое вызвало необходимость в наличии на предприятиях специалистов, имеющих высокую квалификацию и отвечающих за организацию производства, которое становилось все более сложным. Именно в этот период среди направлений инженерной деятельности и выделилась профессия инженера-технолога.

Инженер (от латинского ingenium – «остроумная выдумка») – это первооткрыватель и рационализатор, который занимается исследованием способов усовершенствования жизни общества. Иначе, его можно назвать изобретателем.

Инженер-технолог – это человек с инженерным образованием, занимающийся разработкой и организацией процесса производства. Профессия инженера-технолога имеет множество специализаций, которые зависят от направления производства. Современная промышленность продолжает развиваться быстрыми темпами, пополняясь новыми видами оборудования, новыми технологиями, режущим инструментом и другими средствами производства. Поэтому деятельность любого завода невозможна без инженеров-технологов.

Грамотный специалист значительно влияет на конкурентоспособность предприятия. Поэтому специалисты высокой квалификации всегда востребованы, получают достойную оплату за свой труд.

Инженер-технолог – высококвалифицированный работник, который должен разбираться в каждом этапе производства изделия, а также отвечать за скорость и бесперебойность производственного процесса. Поэтому, помимо технических знаний, данный специалист должен обладать навыками управленца, ведь организация работы трудового коллектива непосредственно влияет на показатели эффективности функционирования отдела и предприятия в целом.

Обязанностями инженера-технолога являются: выбор оборудования для осуществления производственных процессов, установка оптимальных режимов его работы, разработка и ведение технической документации в виде технологических процессов изготовления отдельных деталей, узлов и станка в целом. Немаловажную роль играет правильный подбор технологической оснастки, режущего инструмента и грамотная разработка управляющих программ, использование которых позволяет повышать производительность труда и эффективность производства. Инженер-технолог должен постоянно самосовершенствоваться, следить за появлением новых технологических процессов в своей отрасли, внедрять их на своем предприятии.

На сегодняшний день инженеры-технологи технологического отдела ОАО «Саста» имеют несколько приоритетных направлений деятельности, выполнение которых позволит нашему предприятию в ближайшее время повысить производительность труда и нарастить объёмы производства (не менее 120 станков в год и увеличение экспорта), это:

- Технологическая подготовка к запуску автоматизированной системы производства 1С:ERP в комплексе с продуктами компании «АСКОН» – «Компас», «Вертикаль» и «Лоцман». Запуск системы намечен на первый квартал 2020 года. В связи с большим объемом технологической информации, которую необходимо перенести в новую среду из PARADOX, а также с целью обучения практическим навыкам работы инженера-технолога привлечены студенты Рязанского политехнического института.
- Запуск в производство на участке УОКД продольно-фрезерного обрабатывающего центра с ЧПУ РС4226 с размером стола 2000х4000 мм, точностью позиционирования ±0,005/300 мм и ±0,015 мм на всю длину, повторяемостью ±0,003 мм. К моменту поставки оборудования необходимо приобрести режущий инструмент, разработать и изготовить технологическую оснастку собственного производства.
- Внедрение в производство на участке УОМД двух токарных обрабатывающих центров серии МТ под торговой маркой F.O.R.T. с наибольшим диаметром обработки над станиной 500 мм, точностью позиционирования ±0,005 мм, повторяемостью ±0,005 мм. Сейчас идет процесс подбора недостающего режущего инструмента, его заказ на приобретение, а также определяется первоочередная номенклатура для внедрения на данные станки.
- Запуск в производство продольно-шлифовального станка SZ 25.20.07 на участке УОМД. На сегодняшний день полным ходом идет сборка станка.

Таким образом продолжается модернизация нашего предприятия и для того, чтобы выполнить намеченные руководством сроки и эффективно реализовать задуманное понадобится грамотная и совместная работа всего коллектива нашего завода.

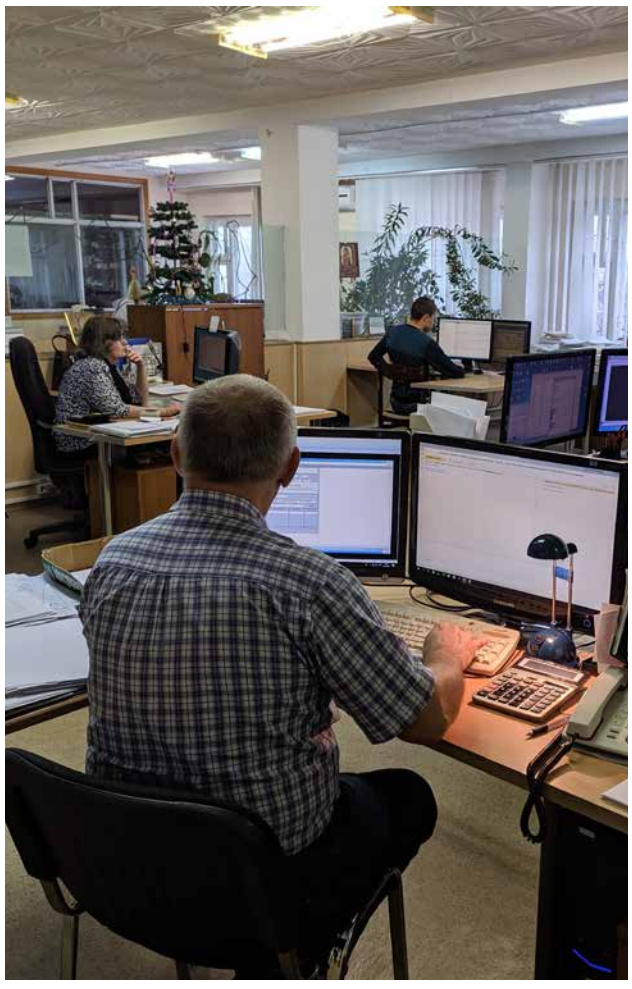

САСОВСКИЙ ЛИТЕЙНЫЙ ЗАВОД

Александр Анатольевич Смертин,
генеральный директор
ООО «Сасовский литейный завод»

С начала года на нашем предприятии не прекращаются работы по поиску новых заказчиков. На данный момент часть поступающих заказов находятся на стадии проработки и решения вопроса о возможности сотрудничества. С целью привлечения новых заказчиков и поднятия своего статуса и авторитета в глазах уже имеющихся, было принято решение об участии ООО «СЛЗ» в международной специализированной выставке литейного производства «ЛИТМЕТЭКСПО 2020», которая пройдет 7-10 апреля в Минске, а также 10-13 ноября в 26-й Международной промышленной выставке «Металл-Экспо» в Москве.

Требования заказчиков постоянно растут, и чтобы им соответствовать, мы постоянно проводим работы по освоению и внедрению на нашем производстве новых технологий, что позволяет нам идти в ногу со временем и не отставать от ведущих литейных производств.

В последние годы за рубежом в литейном и сталеплавильном производстве находят широкое применение пенокерамические фильтры (ПКФ). Использование пенокерамических фильтров повышает чистоту изделий и уменьшает количество брака, увеличивает выход металла и способствует экономии электроэнергии, повышает производительность литья с единицы площади формы, улучшает свойства и повышает качество металла.

Пенокерамические фильтры предотвращают образование неметаллических включений и нежелательных дефектов отливок. При использовании фильтров отпадает необходимость в дополнительном перегреве металла, так как фильтр обладает низкой теплоаккумуляционной способностью и возможностью обеспечить высокую скорость прохождения потока через него.

Также у нас применяются экзотермические оболочки (прибыли) для дополнительного питания массивных узлов отливок. Использование оболочек позволяют в течение длительного времени сохранять металл в прибыли жидким, что приводит к сокращению объема прибыли до 4 раз по сравнению с классическими. После окончания экзотермической реакции материал оболочки сохраняет свои теплоизоляционные свойства, продолжая обеспечивать направленное затвердевание в отливке.

Внедрение и применение новых технологий позволяет нам расширить номенклатуру выпускаемой продукции, поставлять детали соответствующего качества, согласно требованиям заказчика.

ПОЗДРАВЛЯЕМ С ЮБИЛЕЕМ!

2 февраля 2020 года дружный коллектив центра качества поздравляет юбиляршу – Кузовкину Елену Анатольевну.

Елена Анатольевна родилась в селе Мшанка Скопинского района Рязанской области. В 1972 году родители Анатолий Васильевич и Антонина Ивановна Тихоновы приехали в Сасово на строительство станкостроительного завода, да здесь и осели.

Елена, после окончания Сасовской школы №6, поступила в Липецкий политехнический институт на специальность «Технология машиностроения, металлорежущие станки и инструменты». В связи с рождением сына Андрея, она взяла академический отпуск и в сентябре 1990 года вместе с мужем и сыном вернулась в Сасово. В сложные 90-е годы Елена окончила швейные курсы и поступила работать на швейную фабрику. Успевала все: и работать, и заочно продолжать учиться, и дочку родить.

В 2005 году Елена Анатольевна свою трудовую деятельность связала с заводом, она пришла работать в конструкторский отдел, а в 2008 была переведена в центр качества, где и трудится в настоящее время на должности первого заместителя начальника центра качества.

В зону ее ответственности входит работа с заказчиками, а с недавнего времени она занимается системой менеджмента качества. В цеху Елена, наравне с контролерами, занимается проверкой и отгрузкой станков, входным контролем комплектующих. Добросовестная, трудолюбивая, ответственная, неравнодушная, надежная – это все про нашу Леночку. Она отличный специалист и очень хороший человек.

Вместе с мужем Евгением Николаевичем они воспитали замечательных детей. Сын Андрей после окончания Рязанского Радиотехнического университета работает в Раменском проектно-конструкторском бюро инженером-конструктором. Дочка Ирина в этом году заканчивает школу и готовится к поступлению в ВУЗ. Желаем ей удачи.

От всей души поздравляем нашу коллегу и просто чудесного человека с юбилеем! Желаем крепкого здоровья, счастья, оптимизма, профессиональных успехов, материального благополучия, удачи во всех делах и начинаниях.

Елена Анатольевна Кузовкина,
заместитель начальника центра качества
ОАО «Саста»

КОРОТКО О ГЛАВНОМ

В 2020 году начался переход на электронные трудовые книжки

Преимущества электронной трудовой книжки:

- Электронную трудовую нельзя потерять и испортить.
- Восстанавливать бумажную трудовую книжку долго и мучительно. А она обязательно понадобится при переходе на новую работу или при оформлении пенсии.
- Не придется просить сделать копию в отделе кадров.
- Копию для банков или получения загранпаспорта можно делать самому хоть каждый день.
- В электронной книжке ошибки не останутся с вами навсегда. Все можно поправить. Новое в трудовом законодательстве

«Саста» помолодела

Средний возраст работников ОАО «Саста» «помолодел». Так, в 2017 году средний возраст составлял 46,5 лет, а в 2019 году – 45,1 лет.

ИНТЕРВЬЮ С СОТРУДНИКАМИ

Юлия Павловна Лазарева,
начальник отдела кадров ОАО «Саста»

Что такое завод? Это живой организм, сложные системы которого составляют различные участки производства. За их жизнеобеспечение отвечают люди труда – рабочие руки завода. Без них нигде не обойтись. Ведь насколько бы ни было автоматизировано производство, станки не могут быть самодостаточны, им всегда требуется человеческий контроль, обслуживание систем и механизмов. А бывают такие задачи, которые станку не под силу. Молодое поколение старается выбирать работу почище: менеджером или бухгалтером в офисе. Свою жизнь с производством связывают единицы. Поэтому труд заводчан вдвойне ценен. И сегодня я решила провести беседу с представителями того самого молодого поколения, решившими связать свою жизнь с производством, настоящими мастерами своего дела.

Сергей Викторович Буцкий, *шлифовщик 4 разряда УОКД*

– Сергей Викторович, расскажите, с чего начался ваш трудовой путь на «Засте»?

– Я пришел на завод в январе 2010 года после окончания профессионального лицея №19 города Сасово. По образованию я станочник широкого профиля, имел по окончании 3 разряд. На завод меня взяли учеником шлифовщика на участок обработки корпусных деталей на 4 месяца. Начальник участка – Панин Анатолий Николаевич, мастер – Жучков Сергей Викторович. Наставником моим был Кузьмин Виталий Геннадиевич. После присвоения разряда стал уже полноценным рабочим.

– С января 2010 года? Так, это десять лет уже прошло! Возникало ли за это время ощущение, что это не «ваше», может было желание чем-то другим заняться?

– Нет, наоборот, работая уже столько времени, чувствую себя абсолютно на своем месте. Я же учился на станочника – это осознанный выбор. За все время ни разу не пожалел, что пришел на завод. Бывают такие ситуации, когда встречаешь своих бывших одноклассников или тех людей, с кем был знаком раньше, поддерживал дружеские отношения. Они задают вопрос, где ты сейчас работаешь. Ты с гордостью отвечаешь – «На заводе». Обидно слышать в ответ: «А он еще работает?», «А там разве платят?». Я начинаю рассказывать, что у нас достойная оплата труда, хорошие условия. «Саста» является ведущим промышленным предприятием страны. И на нашем предприятии престижно работать – с уверенностью смотришь в завтрашний день.

– Давайте, немного поговорим о ваших профессиях. Сергей Викторович, вы работаете шлифовщиком – это уже, по-моему, исчезающая профессия? Как вы думаете?

– Согласен, после окончания обучения, мало кто из моих одногруппников устраивался на производственные предприятия по специальности. Их единицы. Да и учебных заведений, где обучают именно станочников уже не осталось почти. Для этого нужно иметь желание работать на производстве. Я в 2003 году проходил практику на заводе, закончил в 2006 году, и после нашего выпуска больше группы станочников не было, их просто не набрали.

– Скажите, на ваш взгляд, без каких качеств невозможно добиться успеха в своем деле?

– На мой взгляд, основное качество в любом деле – это любить то, чем ты занимаешься. Тогда все будет получаться, тогда ты будешь видеть отдачу своего труда и получать от этого еще больше удовольствия. Отсюда появляется желание сделать еще лучше. Даже несмотря на какие-то трудности в работе, даже чисто физические, самое главное – это работать с душой. Я с нескрываемым удовольствием сморю на деталь, которая в моих руках после обработки из черновой превращается в чистую, гладкую, отшлифованную.

– Давайте немного поговорим о самой «Засте». На ваш взгляд, на заводе произошли какие-то изменения за последнее время?

– Я отмечаю только положительные изменения. Это увеличение объемов, заказов по сравнению с прошлыми годами. Загруженность каждого участка, каждого рабочего. Я в разное время работал, но это пока лучшее из всего что было с предприятием. Считаю, что человек должен приходить на работу с удовольствием и возвращаться домой с удовольствием. На нашем заводе мы рады всем, у кого есть желание работать и зарабатывать. Здесь созданы все условия, чтобы человек за проделанную работу получил достойную оплату.

– Ну, а если поговорить про социальную жизнь завода. Здесь есть перемены?

– Я могу сказать, что это очень помогает в работе. Хочется не просто приходить и работать восемь часов, но еще и участвовать в каких-то мероприятиях. На мой взгляд, это сближает коллектив.

– За профессиональные успехи вы неоднократно были отмечены руководством завода. Это является некой мотивацией в вашей работе? Дает ли это вам дополнительный стимул выполнять свою работу на высоком уровне?

– Конечно, дает. Это приятно, когда оценивают твои успехи. И дело даже не в материальной награде, а в участии.

– Кто или что, по вашему мнению, может являться гордостью станкозавода «Саста»?

– Гордостью «Засты», однозначно, является ее продукция. Ассортимент выпускаемых станков увеличился и улучшился. Раньше были однотипные станки, спрос на которые был не самым высоким. Потом перешли на высокоточные, универсальные и более сложные станки. Сейчас делаем станки под требования заказчика.

– Сергей Викторович, что вы могли бы пожелать заводу?

– Желаю процветания, стабильности, роста заказов и заработной платы. Чтобы каждый рабочий вкладывал частичку себя в наше общее дело. Только вместе одной большой командой мы сможем преодолеть все трудности, решить самые сложные вопросы.

Екатерина Ивановна Алешина, *инженер по обеспечению производства УОКД*

– Екатерина Ивановна, расскажите, пожалуйста, что вас привело на «Састу»? Вы же относительно недавно работаете на заводе?

– Да, я пришла на завод в июле 2016 года. Мы переехали из Республики Мордовия сюда с семьей. Муж сразу устроился на «Састу» оператором станков с ЧПУ в УОКД. До этого я 12 лет работала в Федеральном казенном учреждении Исправительной колонии Республики Мордовия инспектором по кадрам и экономистом. Приехав в Сасово, попыталась устроиться в отдел кадров на Почтамте, но специфика там немного другая, чем у нас в учреждении была, поэтому выбор пал на завод – вслед за мужем.

– Екатерина Ивановна, вы – инженер по обеспечению, что входит в ваш основной круг обязанностей?

– Прежде всего, это обеспечение своего участка инструментом, чертежами, всей технической документацией. Слежу за отсутствием сбоев, простоев оборудования, своевременным закрытием маршрутных листов. Сбор всей этой информации необходим для подготовки документов для начисления премии рабочим. Также в мои обязанности входит сдача готовых деталей на склад ГД и отслеживание перемещения деталей с нашего участка на другие. Могу сказать, что в прошлом работа экономиста очень помогла мне.

– Скажите, на ваш взгляд, без каких качеств невозможно добиться успеха в своем деле?

– Здесь я согласна с Сергеем Викторовичем: без труда и упорства сложно чего-то добиться и в работе, и в жизни. Главное понимать, чего ты хочешь, ставить цель и идти к ней. Серьезный поход к любому делу – залог успеха.

– На ваш взгляд, какие-то позитивные сдвиги произошли на заводе?

– Безусловно! Помню, как рабочих своего участка отдавали в помощь на другие участки из-за отсутствия у нас загрузки. Сейчас все иначе. Каждый участок трудится, как «пчелки». И еще большое изменение по выплате заработанной платы. Эти выплаты стали стабильные, без задержек.

– А изменения в трудовой дисциплине? Здесь есть положительные моменты?

– Конечно, по сравнению с прошлыми годами стало все намного жестче. Теперь просто так не отпросишься. Считаю, что это правильно, так как процент непроизводительных потерь (административные отпуска, отгулы) намного снизился. Хотя к такой системе привыкали долго и мучительно. Многим не нравилось, что приходится каждое свое отсутствие объяснять, а не просто ссылаться на семейные обстоятельства. Но, это дисциплинирует, поэтому, конечно, данные изменения – положительный момент.

– Екатерина Ивановна, что по-вашему является гордостью предприятия Саста?

– «Саста» – уникальное предприятие, которое, с одной стороны, не утратило своих старых традиций, таких как наставничество, обучение рабочих, передача опыта. С другой стороны, это современное производство, каких очень мало по всей России. Таких заводов единицы, а в Центральном регионе, так вообще один. Это еще и «живой» цикл производства. Начиная с воплощения идеи конструктора на чертеже, до финишной покраски и упаковки станка. Своя механическая обработка: литейное производство и термическая обработка деталей – такого сейчас нет уже нигде.

– Что вы можете сказать про социальную жизнь завода, замечаете перемены?

– Конечно, возьмем хотя бы конкурс детских рисунков. Раньше ничего подобного не было. Это важная составляющая заводской жизни, она играет большую роль в работе. Поздравление детей на Новый год – это очень здорово. Все оценили. Правда есть еще пока некий момент недоверия у работников, но, думаю, со временем это пройдет.

– И последний вопрос. Вы, как представитель молодого поколения рабочих нашего завода, что могли бы пожелать «Састе»?

– Хочу пожелать, чтобы наш завод также эффективно развивался и дальше, модернизировался, чтобы здесь реализовывались проекты по привлечению молодых специалистов, чтобы неравнодушная, прогрессивная молодежь приходила и оставалась на заводе.

КОРОТКО О ГЛАВНОМ

Новое в трудовом законодательстве

- МРОТ с 1 января 2020 года установили в размере 12130 рублей. На таком уровне Минтруд РФ утвердил величину прожиточного минимума за II квартал 2019 года для трудоспособного населения. Таким образом, МРОТ на 2020 год будет на 850 руб. больше текущего значения. С 1 января каждого года МРОТ устанавливают в размере прожиточного минимума трудоспособного населения за II квартал предыдущего года. Если величина прожиточного минимума меньше, чем в предыдущем периоде, МРОТ не изменяют и сохраняют в прежнем размере (Федеральный закон от 28.12.2017 № 421-ФЗ).
- С 1 января 2020 года отменяется компенсационная выплата, которую сотрудники получают в период отпуска по уходу за ребенком до трех лет. Указ об этом подписал Президент (Указ Президента РФ от 25.11.2019 №570). При этом сотрудники, которым компенсацию назначили до 1 января, сохраняют право на нее до конца периода выплаты. То есть пока не закончится отпуск по уходу за ребенком.

Минутка истории

Восьмичасовой рабочий день ввели в 19 веке, в период промышленной революции в Англии – до этого заводские рабочие вкалывали по 14-16 часов в день. Прошло больше 100 лет, технологии развивались, и работники всех отраслей промышленности обрели способность производить гораздо больший объём работ в короткий промежуток времени. Логично было бы ожидать, что это приведёт к укорачиванию трудодня. А изобретение компьютера вообще должно было уже оставить без работы половину планеты. К счастью, этого до сих пор не произошло.

ПРИМИТЕ НАШИ ПОЗДРАВЛЕНИЯ!

Дорогие мужчины, наши защитники, наша поддержка и опора! Какой был бы скучный наш коллектив без мужчин, таких сильных и надежных. Мы от всей души поздравляем вас с самым мужским праздником – Днем защитника Отечества! Можно сказать просто – с Днем защитника! Не только отечества, но и семьи, детей, друзей и нашего коллектива. Мы рады, что у нас есть такие мужчины как вы. Желаем вам всегда оставаться благородными рыцарями, добрыми наставниками и верными защитниками. С праздником вас, дорогие мужчины!

Женщины УОМД

Дорогих и любимых наших коллег, наших мужчин поздравляем с Днем Защитника Отечества!

От всей души желаем вам здоровья, семейного благополучия, чтобы любовь, надежда и вера в лучшее никогда не покидали вас. Дорогие наши мужчины! Кто бы называл нас нежными словами и оберегал нас, если бы не вы? Как хорошо, мужчины, что вы есть!

Женщины СЗУ

Уважаемые мужчины! От всей души поздравляем вас с праздником! Желаем вам здоровья, счастья, любви, материального благополучия, стабильности и уверенности в завтрашнем дне, мирного неба над головой!

Женщины ЦК

Дорогие коллеги, поздравляем вас с Днем защитника Отечества! Желаем всегда оставаться сильными, мудрыми, уверенными, смелыми, непобедимыми защитниками своих семей, своих идей, своих стремлений и своих жизненных принципов.

Здоровья вам крепкого, ребята, больших возможностей на жизненном пути, неутомимых сил и достойных побед, заслуживающих громких аплодисментов от близких, друзей и коллег!

Женщины Электромонтаж

Дорогие наши мужчины! Поздравляем вас с Днем Защитника Отечества! Это праздник настоящих мужчин: тех, кто строит наше будущее не только на поле боя, но и в обычной, повседневной жизни. Тех, кто дарит нам уверенность в завтрашнем дне. Тех, кто берет на себя решение проблем, позволяя нам оставаться женщинами!

Пусть ваша жизнь будет наполнена яркими событиями, успехами и достижениями, а сердце согрето вниманием, любовью и заботой родных и близких!

Женщины ПДО

Уважаемые коллеги, сильная, мужественная основа нашего коллектива! С праздником вас, с Днем защитника Отечества! Пусть здоровье ваше будет крепким, а любовь близких людей искренней и прочной. Пусть вас радуют успехи и достижения, а фортуна поворачивается лицом и приносит удачу! Творческого вдохновения, стабильности, надежности!

Женщины СЛЗ

Дорогие наши прекрасные коллеги, от лица всех мужчин коллектива участка корпусных деталей хотим поздравить с 8 Марта и пожелать, чтобы в этот день вы были окружены особым вниманием, великолепными цветами и невероятными сюрпризами!

Мужчины УОКД

Уважаемые женщины, милые коллеги, поздравляем вас с 8 Марта и желаем мира, благополучия, везения, уверенности, бодрости, настойчивости и побед. Пусть каждый день для женского сердца дарит радость и любовь, пусть и дома, и на работе, и в любом направлении вас ждёт большой успех!

Мужчины УОМД

Уважаемые, дорогие женщины! Совет ветеранов ОАО «Саста» поздравляет прекрасных женщин с замечательным праздником весны!

Желаем доброты и понимания,
Пусть дома любят и в делах везет,
Пусть исполняются заветные желания,
Да и здоровье пусть вас никогда не подведет!

Еще желаем счастья и удачи,
Больших успехов, преданных друзей!
Пусть будет жизнь хорошей и богатой,
Полна отличных встреч и ярких дней!

С 8 Марта, дорогие наши женщины, милые коллеги! От нашего дружного коллектива желаем вам огромного счастья, а счастье – это и здоровье, и семейное благополучие, и успех в работе, и удача в делах, и радость каждого дня, и мир над головой, и смех, и добрые встречи, и любовь.

Пусть всё будет в ваших нежных руках, дорогие женщины, пусть эта весна подарит вам много прекрасных мгновений и солнечных улыбок!

Мужчины Сборочного цеха

Милые женщины! Самый нежный, светлый и прекрасный день в году – 8 марта! Начало весны, начало жизни в природе, первое тепло. Дорогие женщины, пусть это тепло поселится в ваших домах и душах. Пусть красота природы вдохновляет. А начало весны символизирует начало чего-то очень желанного и прекрасного в вашей жизни! С праздником!

Мужчины СЛЗ

Совет ветеранов ОАО «Саста» поздравляет всех мужчин завода с Днем защитника Отечества! Желаем всем мужчинам крепкого здоровья и успехов в вашем нелегком, но нужном и почетном труде!

Спасибо вам за преданность родной Отчизне,
За мужество, за пролитую кровь,
За подвиг ваш во имя жизни,
За память, славу и любовь!

Нина Петровна Ровкина,
Председатель Совета ветеранов станкостроительного завода «Саста»

НОВОСТИ САСОВО

В Сасове планируют отремонтировать Детскую школу искусств

Во второй половине 2020 года в рамках реализации проекта «Культура малой Родины» планируется произвести капитальный ремонт здания Детской школы искусств, расположенного по адресу ул. Садовая, д. 30. В настоящее время ведется разработка проектно-сметной документации.

Муниципальное бюджетное учреждение дополнительного образования «Детская школа искусств г. Сасово» образовано в 2013 году путем слияния музыкальной школы имени А. П. Аверкина и художественной школы.

На данный момент в школе обучается 251 человек. Педагогический коллектив – 19 преподавателей. Образовательный процесс осуществляется на двух отделениях – музыкальном и художественном.

Музыкальное отделение является правопреемником детской музыкальной школы с 62-летней историей. Творческая команда преподавателей-музыкантов сохраняет лучшие традиции русского классического музыкального образования, а в последние годы осваивает и новые образовательные направления. Трое из преподавателей носят звание «Почетный работник общего образования РФ».

Все годы творческая команда преподавателей и учащихся ведет активную концертную и просветительскую деятельность среди школьников и взрослого населения города по пропаганде музыкального искусства. Традиционными стали концерты учащихся детской школы искусств в детских садах и общеобразовательных школах.

В школе одиннадцать детских творческих коллективов: хор первого класса «КОНФЕТТИ», младший хор «Акварель», старший хор «Мелодия», вокальный ансамбль «Блики», вокальное трио «Вдохновение», фольклорные вокальные ансамбли «Соцветие», «Веретенце», оркестр баянов и аккордеонов «Юность», ансамбль флейт, ансамбль саксофонов, ансамбль духовых инструментов «Созвучие». Многие из них являются визитной карточкой учреждения.

Художественное отделение школы является правопреемником детской художественной школы. Преподавательский коллектив отделения представляют четыре творчески активных молодых художника.

Работа художественного отделения тесно связана с общеобразовательными школами города, на базе которых проводятся выставки. А самые маленькие художники, которые не достигли школьного возраста, занимаются в подготовительных группах.

В школе сложилась особая среда для поддержки и развития талантливых и одаренных детей, которые уверенно побеждают на престижных конкурсах: областных, всероссийских, международных.

На улице Мишина в городе Сасово открыли обновленный архитектурно-мемориальный комплекс

В 2020 году наша страна будет отмечать 75-летие Победы в Великой Отечественной войне, в книгу истории которой золотыми буквами вписали свои имена наших земляков, тех, кто воевал на фронтах Великой Отечественной, кто ковал Победу в тылу. Сасовская земля взрастила 18 Героев Советского Союза, четверо из которых были жителями города Сасово, двух полных кавалеров Ордена Славы.

В преддверии великой даты, реализация проекта благоустройства архитектурно-мемориального комплекса по улице Мишина была особенно важна. В рамках данного проекта была благоустроена «Аллея Славы», на которой увековечены имена славных представителей истории нашего города, людей, посвятивших свою жизнь служению на благо Отечества, родного края, на благо земляков, высажены новые деревья и кустарники – клены и сирень – как символ весны, светлого праздника и Победы. Выполнены работы по обновлению звезды Вечного огня и благоустройству прилегающей территории, установлен монумент «Скорбящая Мать», который стал олицетворением всех матерей, не дождавшихся своих сыновей и дочерей с войны.

В 2020 году 9 молодых семей города Сасово получат субсидию на приобретение или строительство жилья

В городе Сасово с 2006 года реализуется подпрограмма «Обеспечение жильем молодых семей» государственной программы Рязанской области «Развитие образования и молодежной политики». За эти годы поддержку в форме социальных выплат на приобретение жилья или строительство жилого дома уже получили 62 молодые семьи города.

В 2020 году реализация подпрограммы продолжается. Изначально софинансирование из муниципального бюджета было заложено на 4 семьи. Однако муниципалитету поступило предложение запланировать дополнительные бюджетные ассигнования. Администрация города Сасово приняла решение о выплате субсидий 9 семьям, выделив на реализацию подпрограммы 1 млн. 966 тысяч 671 рубль.

Размер субсидии на предоставление социальных выплат молодым семьям из федерального и регионального бюджетов составит 4 млн. 588 тысяч 899 рублей.

Сасовские учащиеся защитили проекты в рамках завершения обучения в школе «Проектный лидер»

В итоге рассмотрения заявок на участие в конкурсе были определены две команды победителей: учащиеся школ №1 и 6, которые и прошли обучение в школе «Проектный лидер». Из городского бюджета на эти цели было выделено 11 тысяч рублей, из которых 2 тысячи – для необходимых канцтоваров и 9 тысяч – для обеспечения комфортных условий пребывания и обучения. Работа по реализации проекта была проведена в полном объеме в соответствии с планом. Школьные команды обучены. Ими разработаны паспорта проектов:

1) Школа №1 – проект «Золотое кольцо города Сасово» (установка красивых и удобных автобусных остановок с графиком движения);

2) Школа №6 – проект «Теплые лапки» (создание специальных мест для выгула животных).

На заседании комитета обе команды представили разработанные ими проекты. В завершение заседания обе команды были отмечены благодарностями.

В 2020 году в Сасове преобразится улица Аверкина с прилегающими территориями

По итогам рейтингового голосования по выбору общественной территории, подлежащей благоустройству в 2020 году, выбрана общественная территория по ул. Аверкина. На данной территории протяженностью 800 метров расположены: 4 детских сада, которые посещают более 720 детей, общеобразовательная школа на 1046 мест, детская поликлиника, аптека, церковь, торговые объекты. Подъезды и подходы к объектам крайне затруднены, в часы пик – утром и вечером на данной территории образуется «коллапс».

Благоустройство данной территории позволит не только улучшить внешний облик территории, но и обеспечить доступность транспортной связи и безопасность пешеходам. Для решения данного вопроса необходима синхронизация двух областных проектов – «Формирование комфортной городской среды» и «Дорожное хозяйство».

Из областного бюджета на благоустройство общественной территории выделено 20 млн. рублей. Объем софинансирования из местного бюджета – 1,5 млн. рублей.

САСТА
СТАНКОЗАВОД САСТА

«Сасовский СТАНКОСТРОИТЕЛЬ»
Учредитель: ОАО «Саста»
Россия, 391430 г. Сасово
Рязанской обл., ул. Пушкина, 21

Отдел продаж:
+7 (49133) 9-39-59, 9-33-38
+7 (495) 510-21-50
Служба управления персоналом:
+7 (49133) 9-33-20

«Горячая линия» по вопросам эксплуатации станков:
+7 (49133) 9-39-64
Приемная:
+7 (49133) 2-00-77
Тираж – 500 экземпляров

www.sasta.ru
info@sasta.ru